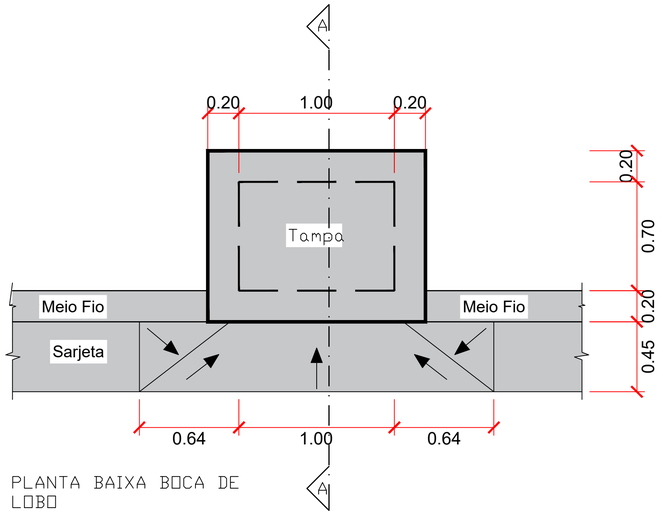

PLANTA BAIXA BOCA DE LOBO

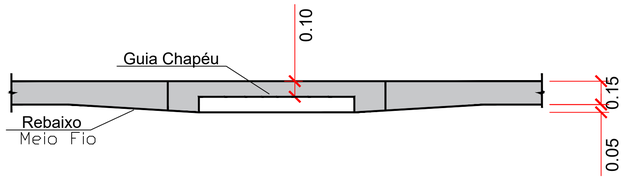

VISTA FRONTAL

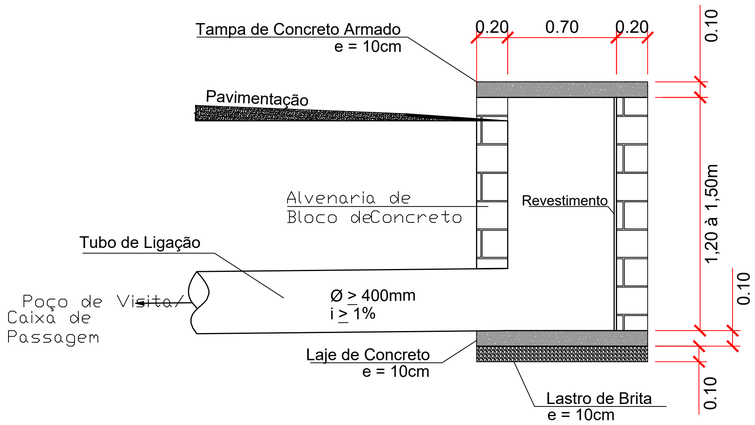

CORTE AA

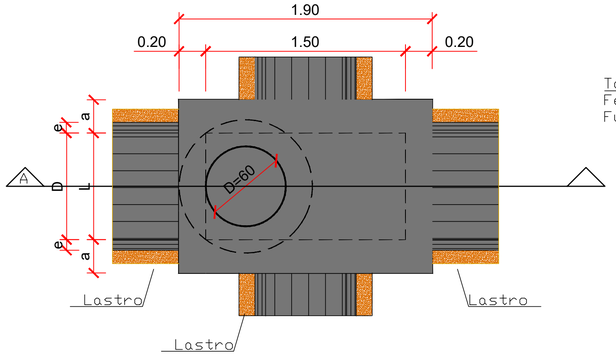

PLANTA BAIXA PV

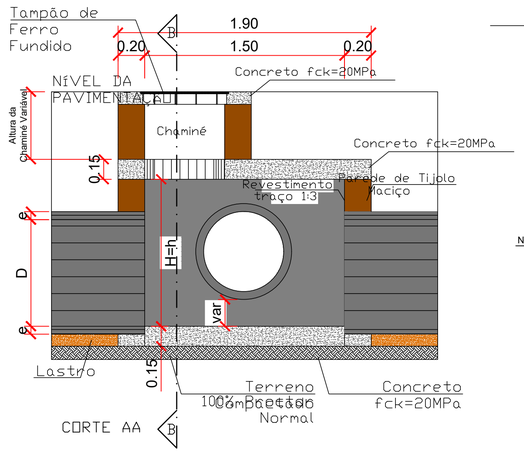

CORTE AA

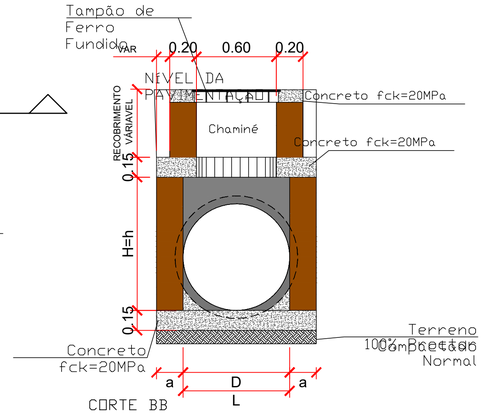

CORTE BB

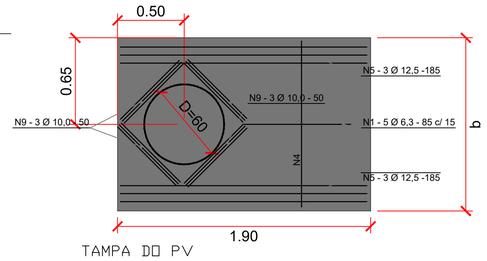

TAMPA DO PV

EUGENIO SYLVIO NETO LUCCHESI DA SILVA:00760191956

Assinado de forma digital por EUGENIO SYLVIO NETO LUCCHESI DA SILVA:00760191956
Dados: 2023.08.01 16:26:13 -04'00'

ESTADO DE MATO GROSSO
PREFEITURA MUNICIPAL DE ITANHANGÁ
DEPARTAMENTO DE ENGENHARIA

Av. Santa Catarina, 314 - Centro - CEP 78.579-000 - Fone: (65) 3578-2500
www.itanhanga.mt.gov.br / engenharia@itanhanga.mt.gov.br
ITANHANGÁ - MT

OBRA:
TERRAPLENAGEM PAVIMENTAÇÃO, MEIO FIO E DRENAGEM

PROJETO DE DRENAGEM

ENDEREÇO: RUA FORTALEZA, RUA VALDECIR MARTINS, RUA JANDIRA COMARETTO SELZLEIN, RUA ARACAJU, RUA CAMPO GRANDE, BAIRRO CENTRO, ITANHANGÁ- MT.

ASSUNTO:
DETALHAMENTO POÇO DE VISITA E BOCA DE LOBO

PROPRIETÁRIO:
PREFEITURA MUNICIPAL DE ITANHANGÁ
CNPJ: 07.209.225/0001-00

QUADRO DE ÁREAS:

RESPOSÁVEL TÉCNICO PROJETO:
EUGENIO LUCCHESI
ENGEHEIRO CIVIL
CREA 1701352281

ESCALA: SEM ESCALA

DATA: JULHO/2023

FOLHA: 02/02